スズキ・ジムニーJA11/12/22・アルトワークス　HA21/22・HB21/22　他

Ignite *VSD* ***alpha 16v*** ＆ Ignite *VSD* **alpha** *CI* 取り付け説明書

使用工具　コンビネーションレンチ、ラチェットレンチ、ドライバー、ウエス、ニッパ、パーツクリーナー、カッター
構成部品　VH059ハーネス　1本、黒ハーネス　100cm　1本、100mmタイラップ　5本、VH059取り付け説明書 1部

このハーネスを使用して、旧ギボシ端子タイプの　Ignite　VSD　alpha　16Vをお取付けの場合、品番　CI004が
別途必要となります。

ご注意：　JA11ジムニー　筒型イグニッションコイル装着車には適合致しません。

（1）から（11）までは　Ignite　VSD　alpha　16V　の取り付け説明となります。

（12）から（20）までは　Ignite　VSD　alpha　CI　の取り付け説明となります。

1）バッテリーのマイナスターミナルを外してください。

⚠警告

2）本体を固定する位置を決め、Ignite VSD *alpha 16v* 本体にステーを貼り付けてください。

本体脱落防止の為、次の２点は必ず守ってください。

（２－１）Ignite VSD alpha 16v 本体やステーから油分・水分を取り除く為、
パーツクリーナやアルコールで脱脂を行なってください。

（２－２）Ignite VSD alpha 16v 本体やステーが冷えている場合にはドライ
ヤーなどで暖めてから両面テープを貼ってください。

本体をエンジンに固定することは振動などで内部回路を破損
する恐れがありますので必ずボディ側に取り付けてください。　⚠警告

3）Ignite VSD *alpha 16v* 本体を固定してください。

年式や車輌により同じ位置には取り付け出来ない場合がありますので、
エンジンルームの可動部分やその他に接触しないことを確認して取り付け
位置を決定してください。

⚠警告

取り付け位置は装着例です。

4）点火コイルからコネクターを外してください。

画像例はジムニー　JA12

5）VSDハーネスのコネクターを既存コネクターの間に割り込ませてください。

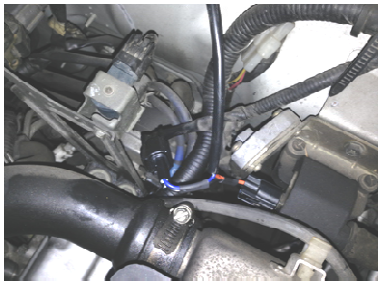

T.M.WORKS

6）赤ハーネスの片側をバッテリーのプラス端子に接続してください。

⚠警告

7）配線図に従い、同色のハーネスをそれぞれ接続してください。
コネクターは ” カチッ ” と音がするまでしっかりと入れてください。

8）黒ハーネスはバッテリーのマイナスターミナルに接続してください。

9）付属のタイラップを使用しハーネスを固定してください。（余ったハーネスはまとめてください。）
注意 配線のショート事故を防止する為、必要に応じハーネスを市販のコルゲートチューブなどで保護してく⚠警告

10）イグニッションキーをONにしてIgnite VSD *alpha 16v* 本体のLEDが点灯している事を確認してください。
（この時点ではエンジンは始動しないでください。）

LED色
2012年12月までの生産モデル 赤色
2013年 1月からの生産モデル 緑色

11）エンジンを始動して異常のない事を確認して完成です。

⚠警告

その他注意事項
エンジン始動時などバッテリー電圧が一時的に低下した場合やバッテリーが弱っている場合には本体16V回路に過電流が流れ、一時的にLEDランプが消灯する場合がありますが本体の異常ではありません。この場合にはセルモーターや本体保護の為、バッテリーの交換をしてください。
なお、LEDが消灯したままの場合には、本体の異常が考えられますので、お買い上げいただきました販売店様にご相談ください。

※ Ignite VSD alpha 16v 接続方法

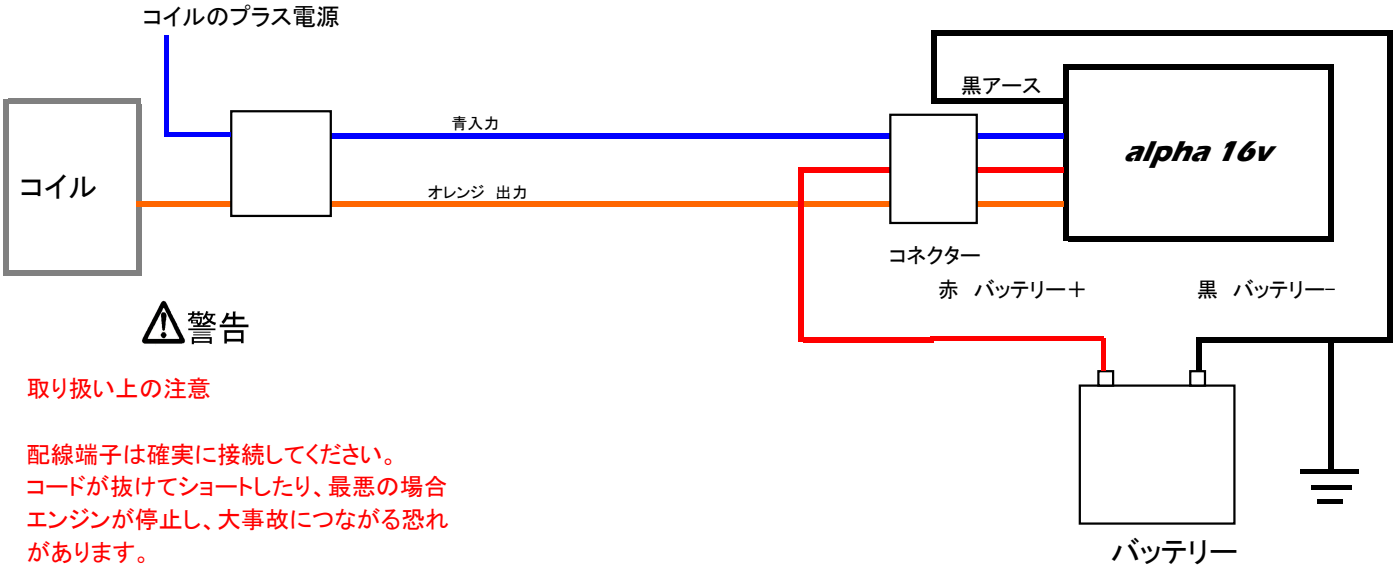

⚠警告

取り扱い上の注意

配線端子は確実に接続してください。
コードが抜けてショートしたり、最悪の場合
エンジンが停止し、大事故につながる恐れ
があります。

alpha16vのアースはなるべくバッテリーのマイナス端子に接続してください。
お車の種類によっては不可能な場合も有りますのでその場合はアースポイント
へ接続してください。

重要事項
本体内部に水分の混入の形跡がある場合には、保障対象外となりますのでお取付位置には十分ご注意頂きますようお願いいたします。

T.M.WORKS

12）バッテリーのマイナスターミナルを外してください。

⚠警告

13）本体を固定する位置を決め、Ignite VSD *alpha CI* 本体にステーを貼り付けてください。

本体脱落防止の為、次の２点は必ず守ってください。

（１６－１）Ignite VSD alpha CI 本体やステーから油分・水分を取り除く為、パーツクリーナやアルコールで脱脂を行なってください。

（１６－２）Ignite VSD alpha CI 本体やステーが冷えている場合にはドライヤーなどで暖めてから両面テープを貼ってください。

本体をエンジンに固定することは振動などで内部回路を破損する恐れがありますので必ずボディ側に取り付けてください。

14）Ignite VSD *alpha CI* 本体を固定してください。

⚠警告

エンジンルームの可動部分やその他に接触しないことを確認して取り付け位置を決定してください。

⚠警告

取り付け位置は装着例です。

15）点火コイルからコネクターを外してください。

画像例はジムニー　JA12

16）VSDハーネスのコネクターを既存コネクターの間に割り込ませてください。

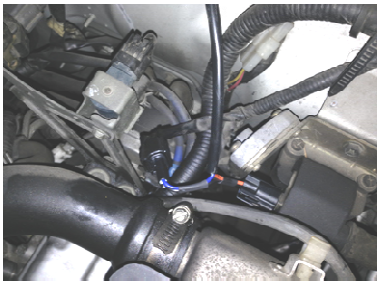

17）配線図に従い、同色のハーネスをそれぞれ接続してください。
コネクターは　”　カチッ　”　と音がするまでしっかりと入れてください。⚠警告

18）黒ハーネスはボディ又はバッテリーのマイナスターミナルに接続してください。

⚠警告

19）付属のタイラップを使用しハーネスを固定してください。（余ったハーネスはまとめてください。）
注意　配線のショート事故を防止する為、必要に応じハーネスを市販のコルゲートチューブなどで保護してください。

20）エンジンを始動して異常のない事を確認して完成です。

※VSDハーネスの赤色は使用しません。

T.M.WORKS

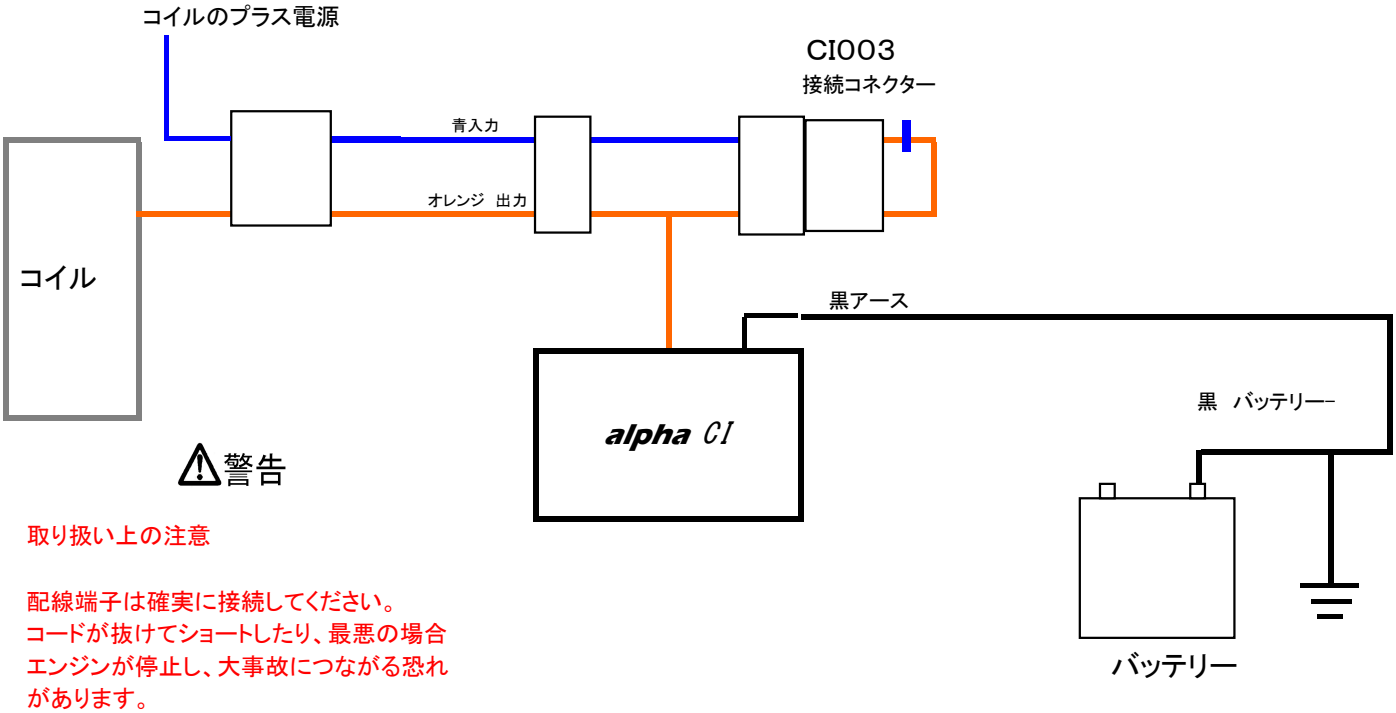

⚠警告

取り扱い上の注意

配線端子は確実に接続してください。
コードが抜けてショートしたり、最悪の場合
エンジンが停止し、大事故につながる恐れ
があります。

※ Ignite VSD alpha 16VとIgnite VSD alpha CI 品番CI002の同時装着方法

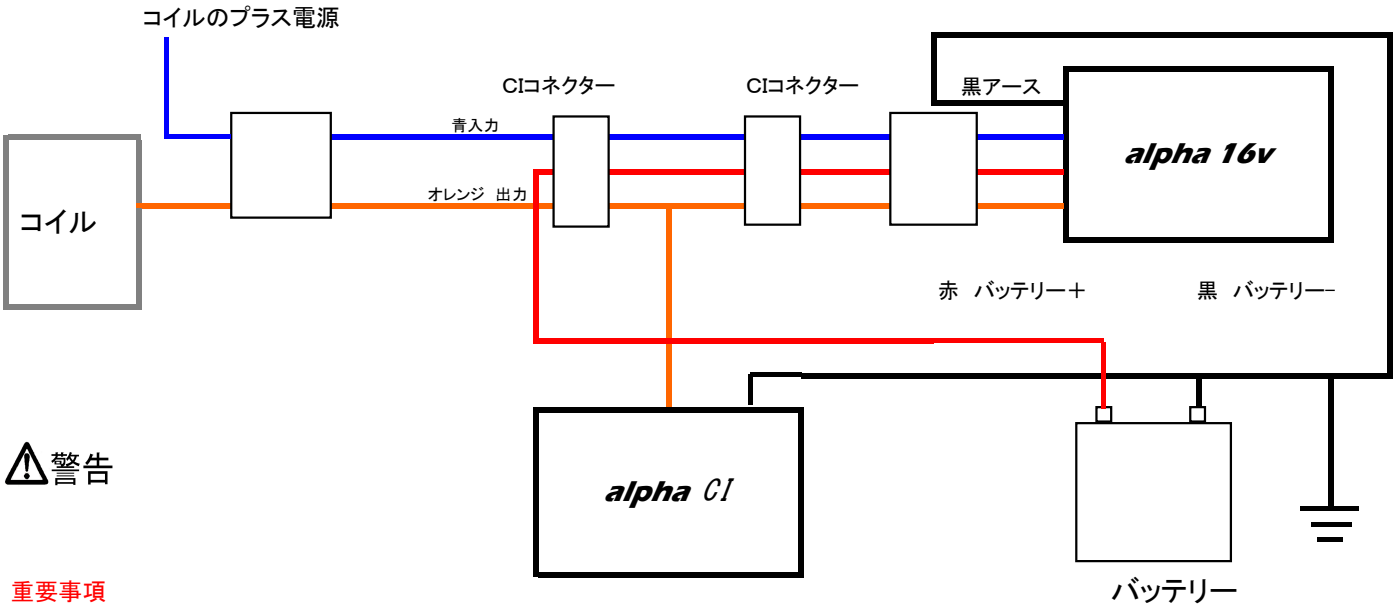

⚠警告

重要事項
本体内部に水分の混入の形跡がある場合には、保障対象外となりますのでお取付位置には十分ご注意頂きますようお願いいたします。

T.M.WORKS